Schraubmuffen

	Anzahl [./.]	Ø [mm]	L = [m]	Bemerkung
Schraubmuffen	10	12	1,6	Muffenstab + Anschlussstab (0,80m + 0,80m) gerade
Schraubmuffen	10	16	2,0	Muffenstab + Anschlussstab (1,00m + 1,00m) gerade

Rückbiegeanschlüsse

	Ø [mm]	e [cm]	L = [m]	Bemerkung	
Rückbiegeanschlüsse	10	15	180	zweireihig	Verzahnung in Elementrichtung
Rückbiegeanschlüsse	10	15	24	zweireihig	z.B. Comax Typ X (mit Dollen)
Rückbiegeanschlüsse	10	15	20	zweireihig	Verzahnung quer zur Elementrichtung

Rückbiegeanschlüsse werden bauseits nur an den Stellen geplant, an denen sie vom Bauablauf zwingend erforderlich sind. Reguläre T- und L-Anschlüsse von Wänden werden in der Planung nicht mit Rückbiegeanschlüssen versehen. Diese sind im Zuge der Arbeitsvorbereitung falls gewünscht vom AN festzulegen und zur Prüfung vorzulegen.

Verzahnung quer zum Kasten

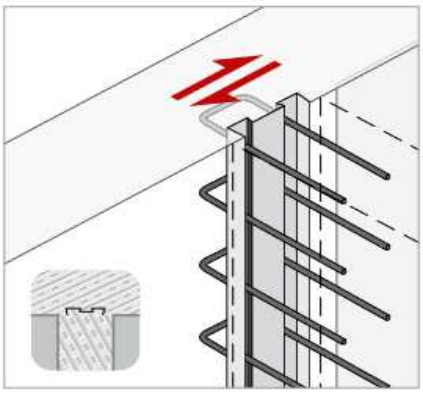

Verzahnung in Elementrichtung

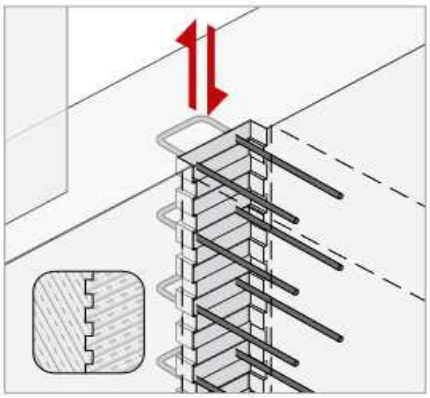

Wasserundurchlässige Arbeitsfugen für WU- Bauwerke

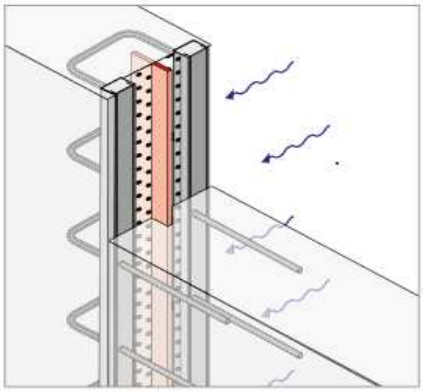

Sonderformen

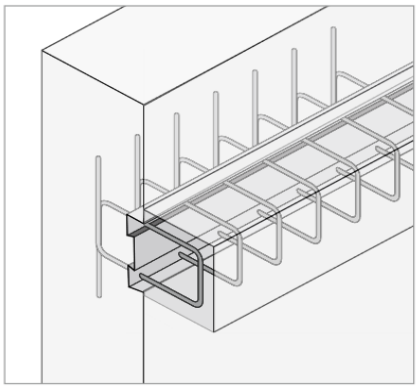

Klebeanker

	Anzahl [./.]	Ø [mm]	L = [m]	Bemerkung
Nachträgliche Bew.-Anschlüsse	20	10	1,20	
	20	12	1,60	

Dübelleisten

	Anzahl [./.]	Ø [mm]	L = [m]	Typ
OG	10	12	1,12	Dübelleiste DN12/Höhe195-Stück8/Länge1120
OG	10	12	0,98	Dübelleiste DN12/Höhe195-Stück7/Länge980
EG + KG	15	12	1,20	Dübelleiste DN12/Höhe195-Stück8/Länge1200
EG + KG	15	12	0,80	Dübelleiste DN12/Höhe195-Stück5/Länge800

Ankerschienen ***Ankerschienen für Aufzug sind hier nicht enthalten!***

	Anzahl [./.]	Typ	L = [m]	
Halfen HMS 25/15 oder glw.	72	28/15	4,00	Montageschiene mit Dellenanker *alternativ: als Dellenankerschiene*
Halfen ML-Maueranschl.-Anker oder glw.	1152	ML	Stück	4 Stück je Meter Schiene bei Dünnbettmörtel

Einbauplatten

	Anzahl [./.]	Typ	Eigenschaften [-]

Einbauteile

	Anzahl [./.]	Typ	Eigenschaften [-]
Dollen	30		Edelstahldollen, DN20mm , Länge 300mm, in Beton einbohren Bereich Zwischenpodeste

Thermische Trennelemente

Bezeichnung [./.]	Anzahl [./.]	Typ	Eigenschaften [-]
Anbindung Kellertreppe an Gebäude	4	Schöck	Isokorb® XT Q-VV4-REI120-CV40-X120-H250-7.0
		oder gleichgwertig	
Anbindung Eingangsüber-dachung an Wand	7,5	Schöck	Isokorb® XT Q-VV4-REI120-CV40-X120-H200-7.0
	0,2	Schöck	Isokorb® XT Z-EI120-X120-H200-5.3
		oder gleichwertig	

Isokorb® XT

für Stahlbeton-Stahlbeton-Konstruktionen mit Dämmkörperdicke 120 mm

Isokorb® CXT

für Stahlbeton-Stahlbeton-Konstruktionen mit Dämmkörperdicke 120 mm und Glasfasertechnologie

Isokorb® T

für Stahlbeton-Stahlbeton-Konstruktionen mit Dämmkörperdicke 80 mm oder 60 mm

Isokorb® XT/T Typ SK, SQ

für Stahl-Stahlbeton- und Holz-Stahlbeton-Konstruktionen mit Dämmkörperdicke 120 mm oder 80 mm

Isokorb® T Typ S

für Stahl-Stahl-Konstruktionen mit Dämmkörperdicke 80 mm in Neubau und Sanierung

Isokorb® XT/T Typ K-ID

für den bauzeitenflexiblen Einbau mit Schöck IDock®

Isokorb® RT

für Stahlbeton-Stahlbeton- und Stahl-Stahlbeton-Konstruktionen in der Sanierung

Schalltechnische Trennelemente für Treppenhäuser

Bezeichnung	Anzahl	Typ	Eigenschaften
[./.]	[./.]		[-]
Typ F-V2 oder glw.	20,0	lfm	Schöck Tronsole Typ F-V2
Typ B+D oder glw.	3,5	lfm	Schöck Tronsole Typ B+D (am Antritt im UG - auf Bopla aufgelegt)

Tronsole Typ T

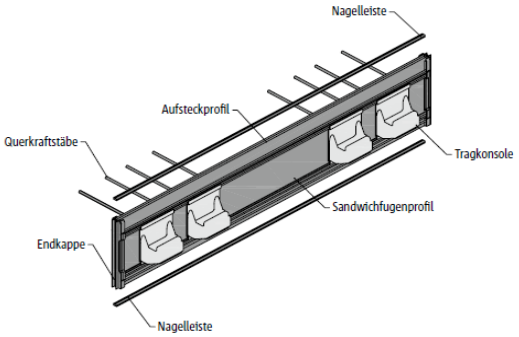

Tronsole Typ F

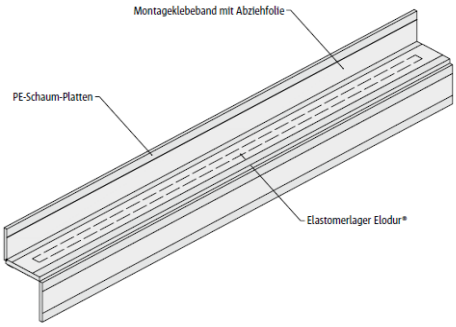

Tronsole Typ Q

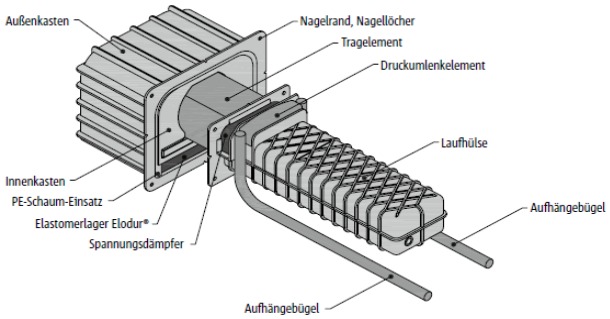

Tronsole Typ P

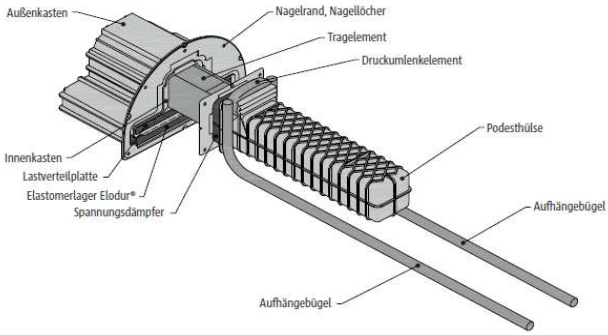

Tronsole Typ Z

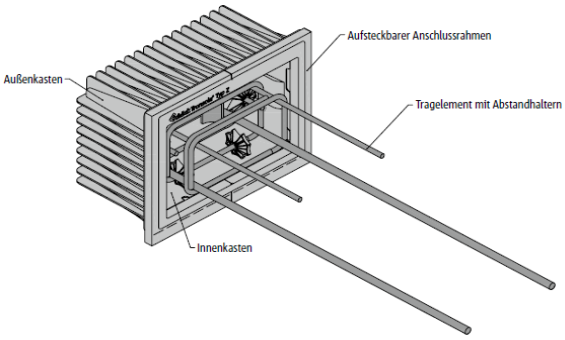

Tronsole Typ B+D

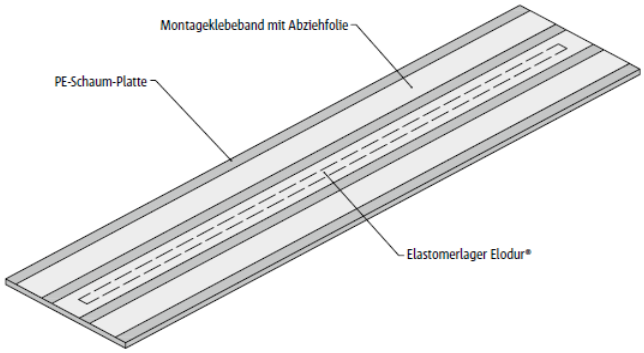

Elastomerlager

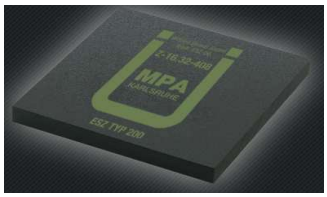

	Anzahl [./.]	L = [cm]	B = [cm]	t = [cm]	Bemerkung

Dollen

	Anzahl [./.]	Ø [mm]	L = [cm]	Bemerkung

Kantenschutzwinkel

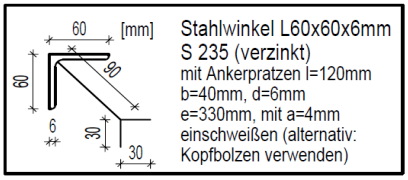

	Anzahl [./.]	Ø [mm]	L = [cm]	Bemerkung

Haltewinkel

	Anzahl [./.]	Typ [mm]	L = [m]	Bemerkung
Winkel, verzinkt	64	60*6	2	Halterung nichttragender Mauerwerkswände an der Stb.-Decke Betonschraube z.B. Hilti HUS-H10 (e = 1,0m)

UG	7 Wände	7,5 m
EG	5 Wände	7,5 m
OG	5 Wände	7,5 m

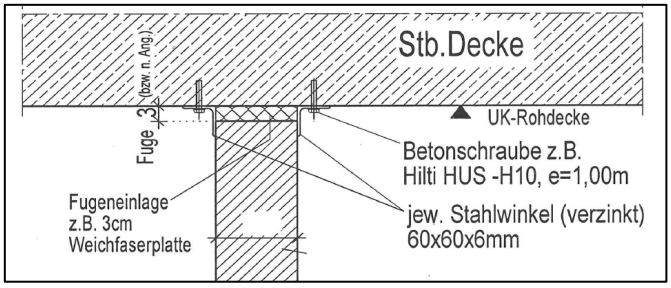

Streckmetall (Abstellen "raue" Arbeitsfuge)

	Anzahl [./.]	L = [m]	H = [cm]	Bemerkung	
Rippenstreckmetall	1	50	24	Streckmetall mittelgerippt	Arbeitsfugen Wände (innen)
Rippenstreckmetall	1	50	24	Streckmetall mittelgerippt	Arbeitsfugen Wände (außen)
Rippenstreckmetall	1	30	25	Streckmetall mittelgerippt	Arbeitsfugen Bodenplatte

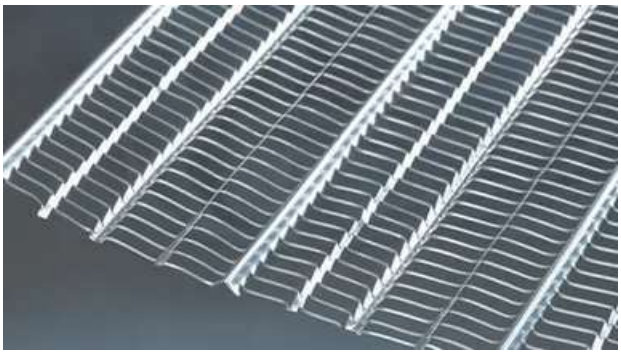

Arbeitsfugenabstellung Stremaform o.ä. (Abstellen "raue" Arbeitsfuge)

	Anzahl [./.]	L = [cm]	H = [cm]	Bemerkung

Fugenblech (z.B. Pentaflex)

	Anzahl [./.]	L = [m]	H = [cm]	Bemerkung
Fugenblech h = 16,8cm	1	80	16,8	KB168 (Übergang Sohle Wände) oder gleichwertig
Fugenblech h = 8cm	1	25	8,0	KB80 (Aufzugsunterfahrt) oder gleichwertig